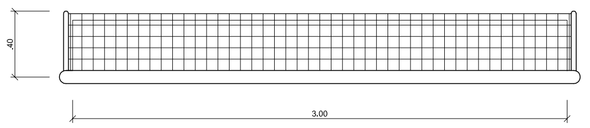

BALIZA FUTEBOL
PLANTA
ESCALA 1:25

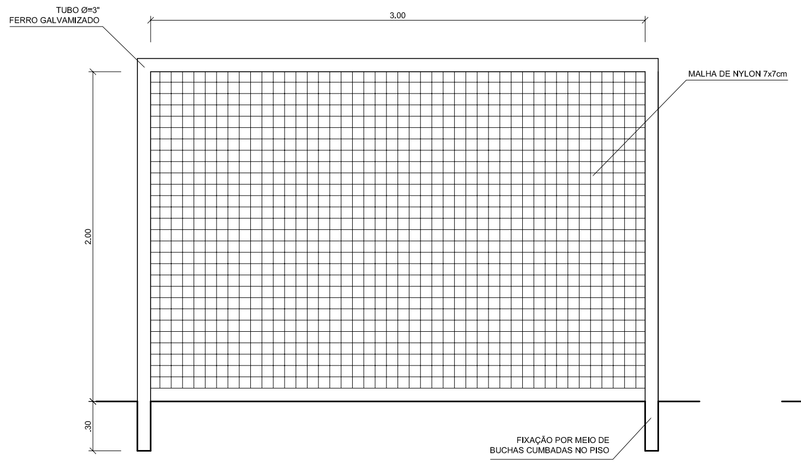

BALIZA FUTEBOL
VISTA FRONTAL
ESCALA 1:25

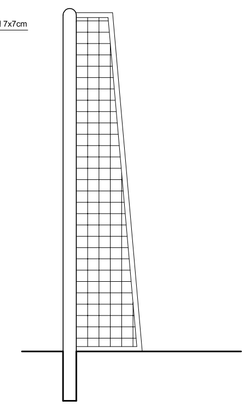

BALIZA FUTEBOL
VISTA LATERAL
ESCALA 1:25

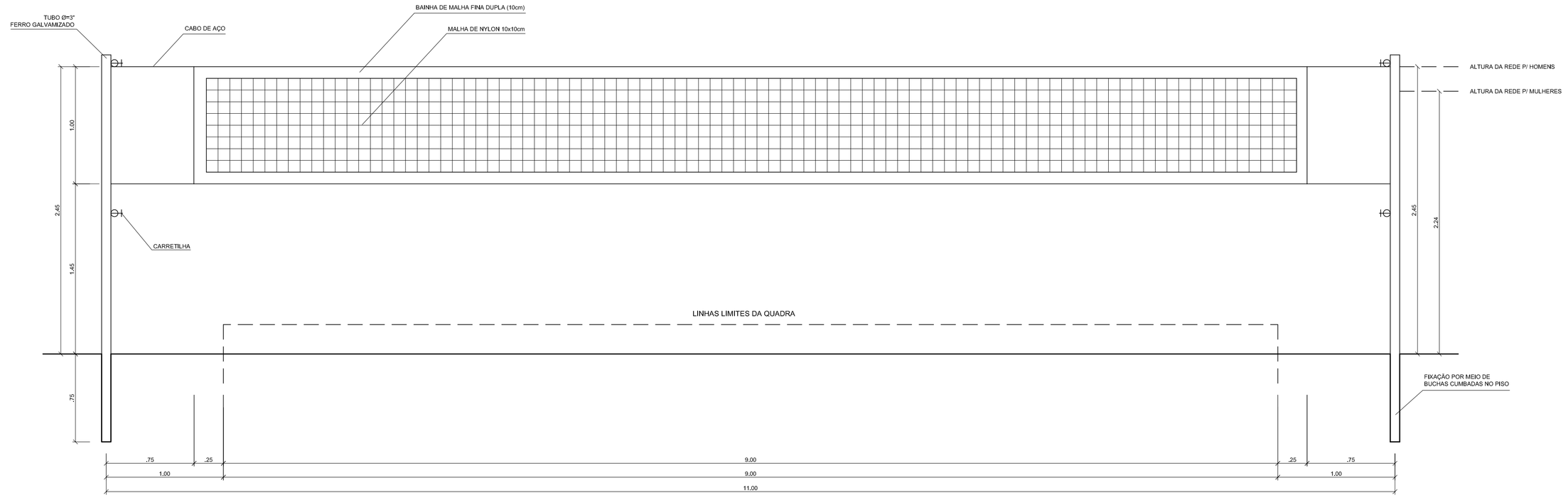

VISTA REDE DE VOLEIBOL
ESCALA 1:25

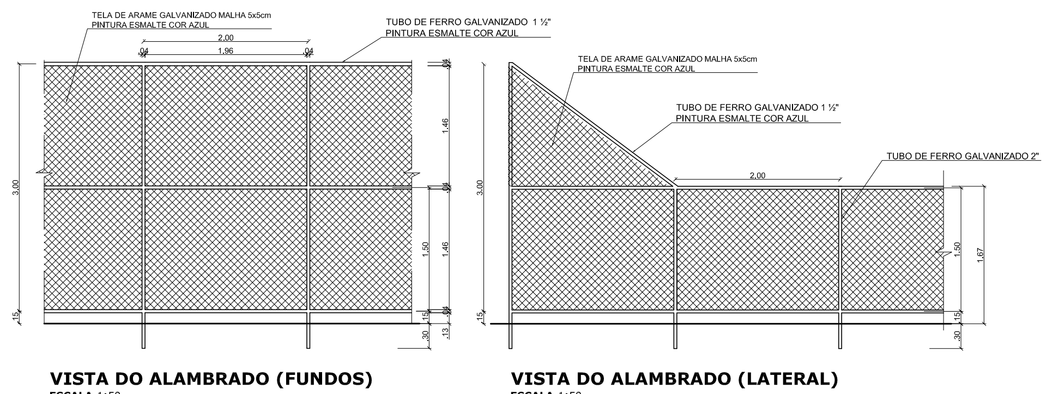

VISTA DO ALAMBRADO (FUNDOS)
ESCALA 1:50

VISTA DO ALAMBRADO (LATERAL)
ESCALA 1:50

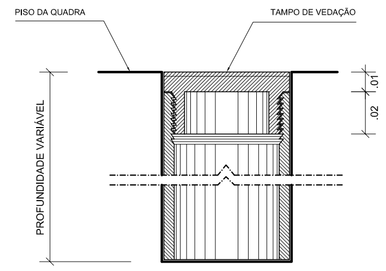

DETALHE D1
BUCHA C/ TAMPO
ESCALA 1:2

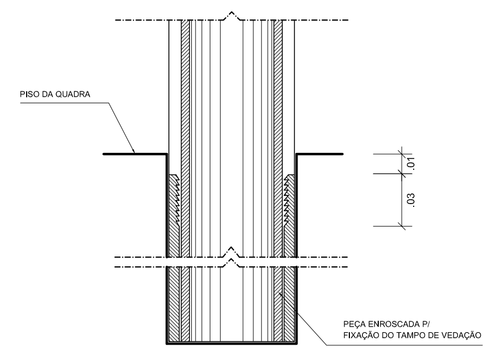

DETALHE D1
BUCHA C/ ELEMENTO
ESCALA 1:2

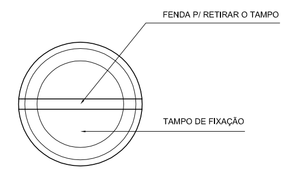

DETALHE D1
VISTA SUPERIOR
ESCALA 1:2

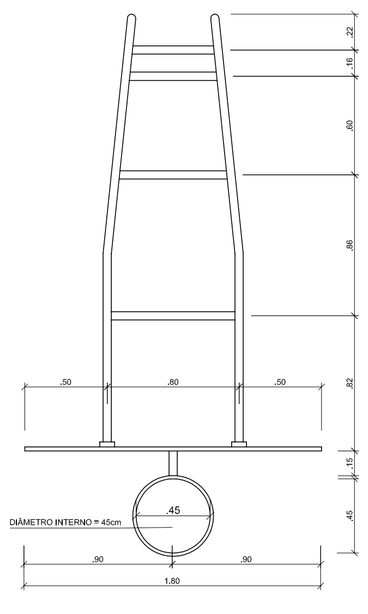

TABELA DE BASQUETEBOL
VISTA SUPERIOR
ESCALA 1:25

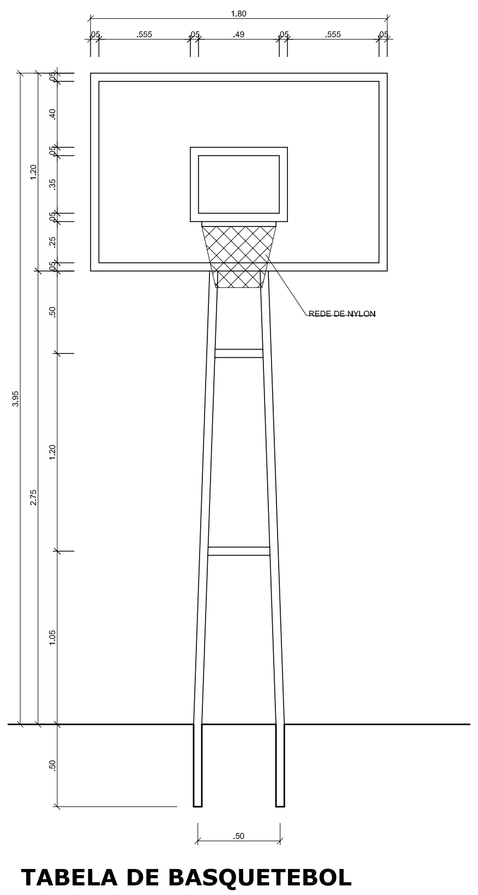

TABELA DE BASQUETEBOL
VISTA FRONTAL
ESCALA 1:25

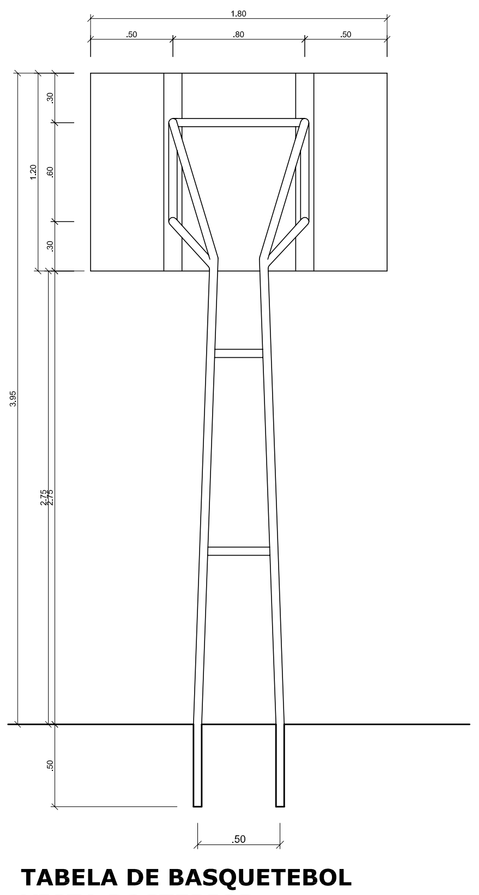

TABELA DE BASQUETEBOL
VISTA POSTERIOR
ESCALA 1:25

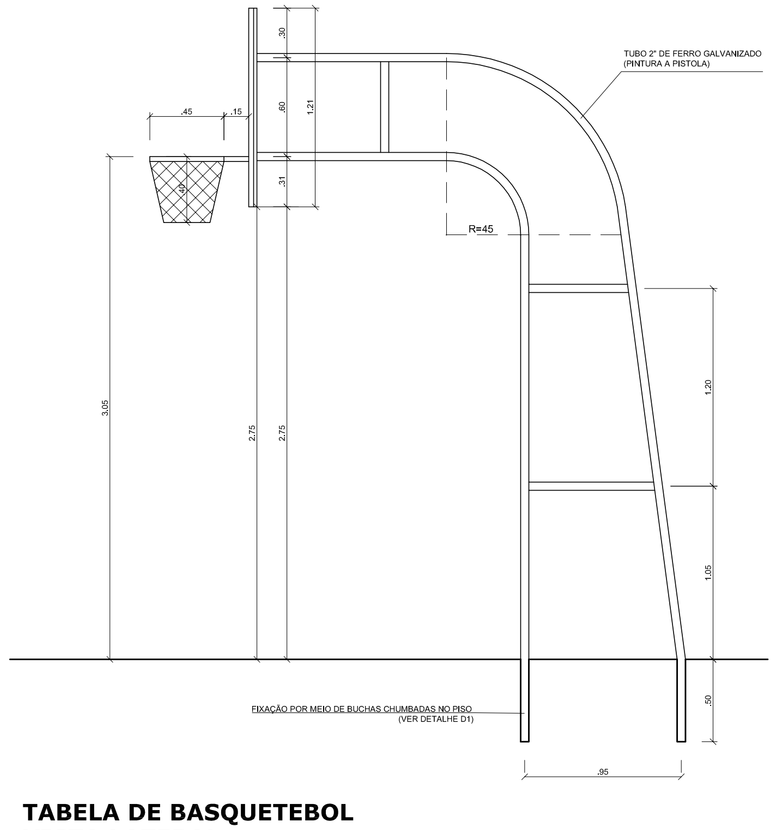

TABELA DE BASQUETEBOL
VISTA LATERAL
ESCALA 1:25

GOVERNO FEDERAL
BRASIL
PAÍS RICO É PAÍS SEM POBREZA
Ministério da Educação
FNDE Fundo Nacional de Desenvolvimento da Educação

PROJETO PADRÃO - FNDE

MUNICÍPIO – UF: COLINAS DO TOCANTINS - TO

PROPRIETÁRIO: INSTITUTO FEDERAL DE EDUCAÇÃO, CIÊNCIA E TECNOLOGIA DO TOCANTINS

ENDEREÇO: AV. BERNARDO SAYÃO, VIA DE ACESSO AO FRIGRORÍFICO (CHACARA RAIO DO SOL, LOTE 29-B)

INSTITUTO FEDERAL DE EDUCAÇÃO, CIÊNCIA E TECNOLOGIA DO TOCANTINS
PROPRIETÁRIO

RESP. TÉCNICO — CREA

DLFO

CREA

RA

OBSERVAÇÕES:

QUADRA COBERTA COM VESTIÁRIO

PROJETO ARQUITETÔNICO

COORDENAÇÃO
CGEST - Coordenação Geral de Infraestrutura Educacional

QUADRA COBERTA
DETALHES

ARQ

FORMATO: A1 (841 X 594)

REVISÃO: R.00 / R.00 / R.00

ESCALA: INDICADA

DATA EMISSÃO: DEZEMBRO/2014

PRANCHA: 05/05